SICLA 4 legs
5040-4LGP
Design Claus Breinholt

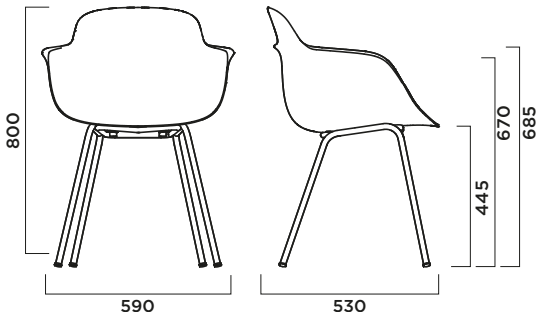

FRAME
TELAIO
BASTIDOR

Sides in round tube diameter 18 mm, thickness 2 mm, accordingly with UNI EN 10305-3 rule in Asform. Seat support in round tube diameter 16 mm, thickness 2 mm, accordingly with UNI EN 10305-3 rule in Asform.
Fianchi in tubo tondo diametro 18 mm, spessore 2 mm, secondo norma UNI EN 10305-3 in Asform. Supporto seduta in tubo tondo diametro 16 mm, spessore 2 mm, secondo norma UNI EN 10305-3 in Asform.
Laterales de tubo redondo de 18 mm de diámetro y 2 mm de espesor, conforme a la norma UNI EN 10305-3 en Asform. Soporte de asiento de tubo redondo de 16 mm de diámetro y 2 mm de espesor, conforme a la norma UNI EN 10305-3 en Asform.

30 **31** **514F** **503F** **6013F** **3009F** **01**

SHELL
SCOCCA
CARCASA

Polypropylene + Glass fiber
Polypropylene + Glass fiber
Polypropylene + Glass fiber

S020 **R8022** **S514** **R6013** **P7608U** **S011** **S503**

FINISHING
FINITURA
ACABADO

Chrome plating with medium thickness 5 µ.Painted frame with epoxy-polyester powder with average thickness of 50 µ.
Telaio cromato con spessore medio 5 µ. Telaio verniciato con polveri epossi-poliestere spessore medio 50 µ.
Cromado con 5 µ de espesor medio. Bastidor con recubrimiento en polvo epoxi-poliéster con 50 µ de espesor medio.

FEET
PIEDINI
PIES DE APOYO

Polypropylene
Polipropilene
Polipropileno

PKG
IMBALLO
EMBALAJE

Pkg	A(cm)	B(cm)	h(cm)	MC	PCS	Weight (kg)
	59	63	85.5	0.32	1	11.3

Reproduction of this document is strictly prohibited without prior written authorisation from Omp srl. Sizes, weights and finishes may change without previous notice.
È vietata la riproduzione del seguente documento senza previa autorizzazione scritta da parte di Omp srl. Dimensioni, pesi e finiture possono variare senza alcun preavviso.
La reproducción de este documento está estrictamente prohibida sin la autorización previa de Omp srl. Los tamaños, pesos y acabados pueden cambiar sin previo aviso.

SICLA swivel with castors
5040-4SCP
Design Claus Breinholt

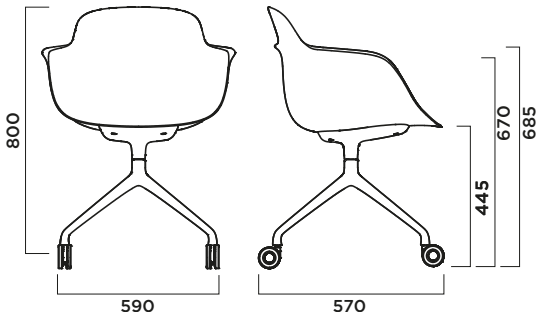

BASE
BASE
BASE

Polished aluminium 4 star base. Support polished die casting aluminium.
Base 4 razze in alluminio lucido. Supporto in alluminio pressofuso lucido.
Base de aluminio pulido de 4 radios Soporte de aluminio fundido a presión pulido

00L **30** **31** **514F** **503F** **6013F** **3009F**

SHELL
SCOCCA
CARCASA

Polypropylene + Glass fiber
Polypropylene + Glass fiber
Polypropylene + Glass fiber

S020 **R8022** **S514** **R6013** **P7608U** **S011** **S503**

FINISHING
FINITURA
ACABADO

Base and support painted with epoxy-polyester powder with average thickness of 50 µ..
Base e supporto verniciati a polvere epossi-poliestere con spessore medio di 50 µ.
Base y soporte con recubrimiento en polvo epoxi-poliéster con 50 µ de espesor medio.

CASTORS
RUOTE
RUEDAS PIVOTANTES

Castors diam. 60 stem 11.
Ruote diam. 60 stem 11.
Ruedas pivotantes diám. 60 perno 11.

PKG
IMBALLO
EMBALAJE

Pkg	A(cm)	B(cm)	h(cm)	MC	PCS	Weight (kg)
	59	63	85.5	0.32	1	12.2

Reproduction of this document is strictly prohibited without prior written authorisation from Omp srl. Sizes, weights and finishes may change without previous notice.
È vietata la riproduzione del seguente documento senza previa autorizzazione scritta da parte di Omp srl. Dimensioni, pesi e finiture possono variare senza alcun preavviso.
La reproducción de este documento está estrictamente prohibida sin la autorización previa de Omp srl. Los tamaños, pesos y acabados pueden cambiar sin previo aviso.

SICLA 4 star aluminium base
5040-4STP
Design Claus Breinholt

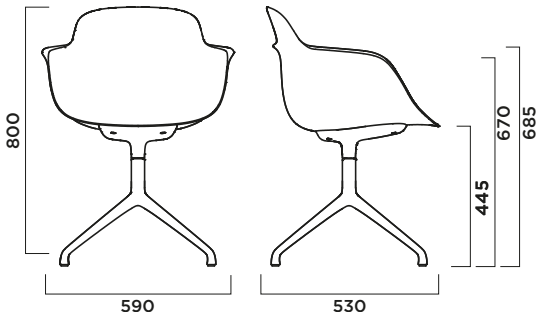

BASE
BASE
BASE

Polished aluminium 4 star base. Support polished die casting aluminium
Base 4 razze in alluminio lucido. Supporto in alluminio pressofuso lucido.
Base de aluminio pulido de 4 radios Soporte de aluminio fundido a presión pulido

00L **30** **31** **514F** **503F** **6013F** **3009F**

SHELL
SCOCCA
CARCASA

Polypropylene + Glass fiber
Polypropylene + Glass fiber
Polypropylene + Glass fiber

S020 **R8022** **S514** **R6013** **P7608U** **S011** **S503**

FINISHING
FINITURA
ACABADO

Base and support painted with epoxy-polyester powder with average thickness of 50 µ.
Base e supporto verniciati a polvere epossi-poliestere con spessore medio di 50 µ.
Base y soporte con recubrimiento en polvo epoxi-poliéster con 50 µ de espesor medio.

FEET
PIEDINI
PIES DE APOYO

Polypropylene.
Polipropilene
Polipropileno

PKG
IMBALLO
EMBALAJE

Pkg	A(cm)	B(cm)	h(cm)	MC	PCS	Weight (kg)
	59	63	85.5	0.32	1	12.2

Reproduction of this document is strictly prohibited without prior written authorisation from Omp srl. Sizes, weights and finishes may change without previous notice.
È vietata la riproduzione del seguente documento senza previa autorizzazione scritta da parte di Omp srl. Dimensioni, pesi e finiture possono variare senza alcun preavviso.
La reproducción de este documento está estrictamente prohibida sin la autorización previa de Omp srl. Los tamaños, pesos y acabados pueden cambiar sin previo aviso.

SICLA 5 star updown
5040-5SUP
Design Claus Breinholt

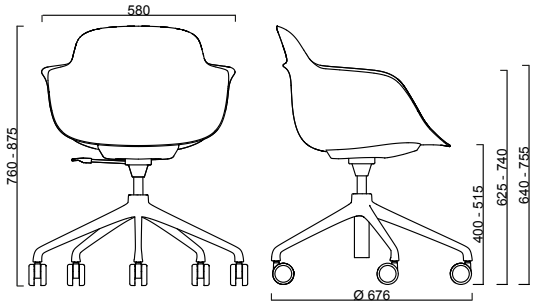

BASE
BASE
BASE

Polished aluminium 4 star base. Support polished die casting aluminium.
Base 4 razze in alluminio lucido. Supporto in alluminio pressofuso lucido.
Base de aluminio pulido de 4 radios Soporte de aluminio fundido a presión pulido

00L **30** **31** **514F** **503F** **6013F** **3009F**

SHELL
SCOCCA
CARCASA

Polypropylene + Glass fiber
Polypropylene + Glass fiber
Polypropylene + Glass fiber

S020 **R8022** **S514** **R6013** **P7608U** **S011** **S503**

FINISHING
FINITURA
ACABADO

Base and support painted with epoxy-polyester powder with average thickness of 50 µ..
Base e supporto verniciati a polvere epossi-poliestere con spessore medio di 50 µ.
Base y soporte con recubrimiento en polvo epoxi-poliéster con 50 µ de espesor medio.

CASTORS
RUOTE
RUEDAS PIVOTANTES

Castors diam. 60 stem 11.
Ruote diam. 60 stem 11.
Ruedas pivotantes diám. 60 perno 11.

PKG
IMBALLO
EMBALAJE

Pkg	A(cm)	B(cm)	h(cm)	MC	PCS	Weight (kg)
	70,5	73,5	88	0.45	1	12

Reproduction of this document is strictly prohibited without prior written authorisation from Omp srl. Sizes, weights and finishes may change without previous notice.
È vietata la riproduzione del seguente documento senza previa autorizzazione scritta da parte di Omp srl. Dimensioni, pesi e finiture possono variare senza alcun preavviso.
La reproducción de este documento está estrictamente prohibida sin la autorización previa de Omp srl. Los tamaños, pesos y acabados pueden cambiar sin previo aviso.

SICLA sled
5040-SLDP
Design Claus Breinholt

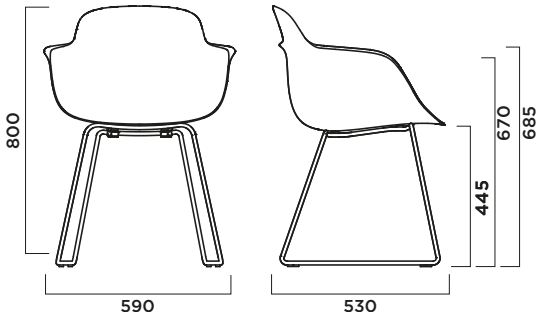

FRAME
TELAIO
BASTIDOR

Metal frame in drawn rod diameter 11 mm – Fe360.
Telaio in tondino Diametro 11 mm - Fe360.
Bastidor metálico de varilla de 11 mm de diámetro - Fe360

30 **31** **514F** **503F** **6013F** **3009F** **01**

SHELL
SCOCCA
CARCASA

Polypropylene + Glass fiber
Polypropylene + Glass fiber
Polypropylene + Glass fiber

S020 **R8022** **S514** **R6013** **P7608U** **S011** **S503**

FINISHING
FINITURA
ACABADO

Chrome plating with medium thickness 5 µ. Painted frame with epoxy-polyester powder with average thickness of 50 µ.
Telaio cromato con spessore medio 5 µ. Telaio verniciato con polveri epossi-poliestere spessore medio 50 µ.
Cromado con 5 µ de espesor medio. Bastidor con recubrimiento en polvo epoxi-poliéster con 50 µ de espesor medio.

FEET
PIEDINI
PIES DE APOYO

Polypropylene
Polipropilene
Polipropileno

PKG
IMBALLO
EMBALAJE

Pkg	A(cm)	B(cm)	h(cm)	MC	PCS	Weight (kg)
	59	63	85.5	0.32	1	12.3

Reproduction of this document is strictly prohibited without prior written authorisation from Omp srl. Sizes, weights and finishes may change without previous notice.
È vietata la riproduzione del seguente documento senza previa autorizzazione scritta da parte di Omp srl. Dimensioni, pesi e finiture possono variare senza alcun preavviso.
La reproducción de este documento está estrictamente prohibida sin la autorización previa de Omp srl. Los tamaños, pesos y acabados pueden cambiar sin previo aviso.

SICLA wooden legs
5040-WLGP
Design Claus Breinholt

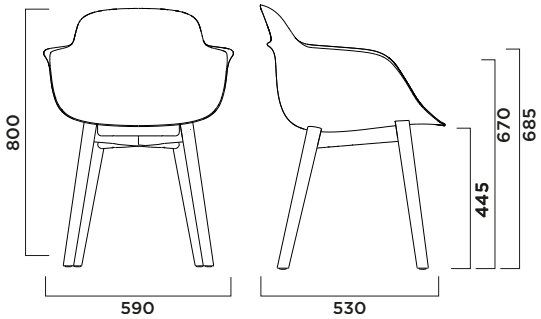

WOODEN LEGS
GAMBE LEGNO
WOODEN LEGS

Solid natural ash
Frassino naturale massello
Fresno natural macizo

FRVAN **FRTA04**

SHELL
SCOCCA
CARCASA

Polypropylene + Glass fiber.
Polypropylene + Glass fiber.
Polypropylene + Glass fiber.

S020 **R8022** **S514** **R6013** **P7608U** **S011** **S503**

FEET
PIEDINI
PIES DE APOYO

Polypropylene
Polipropilene
Polipropileno

PKG
IMBALLO
EMBALAJE

Pkg	A(cm)	B(cm)	h(cm)	MC	PCS	Weight (kg)
	59	63	85.5	0.32	1	10.2

Reproduction of this document is strictly prohibited without prior written authorisation from Omp srl. Sizes, weights and finishes may change without previous notice.
È vietata la riproduzione del seguente documento senza previa autorizzazione scritta da parte di Omp srl. Dimensioni, pesi e finiture possono variare senza alcun preavviso.
La reproducción de este documento está estrictamente prohibida sin la autorización previa de Omp srl. Los tamaños, pesos y acabados pueden cambiar sin previo aviso.